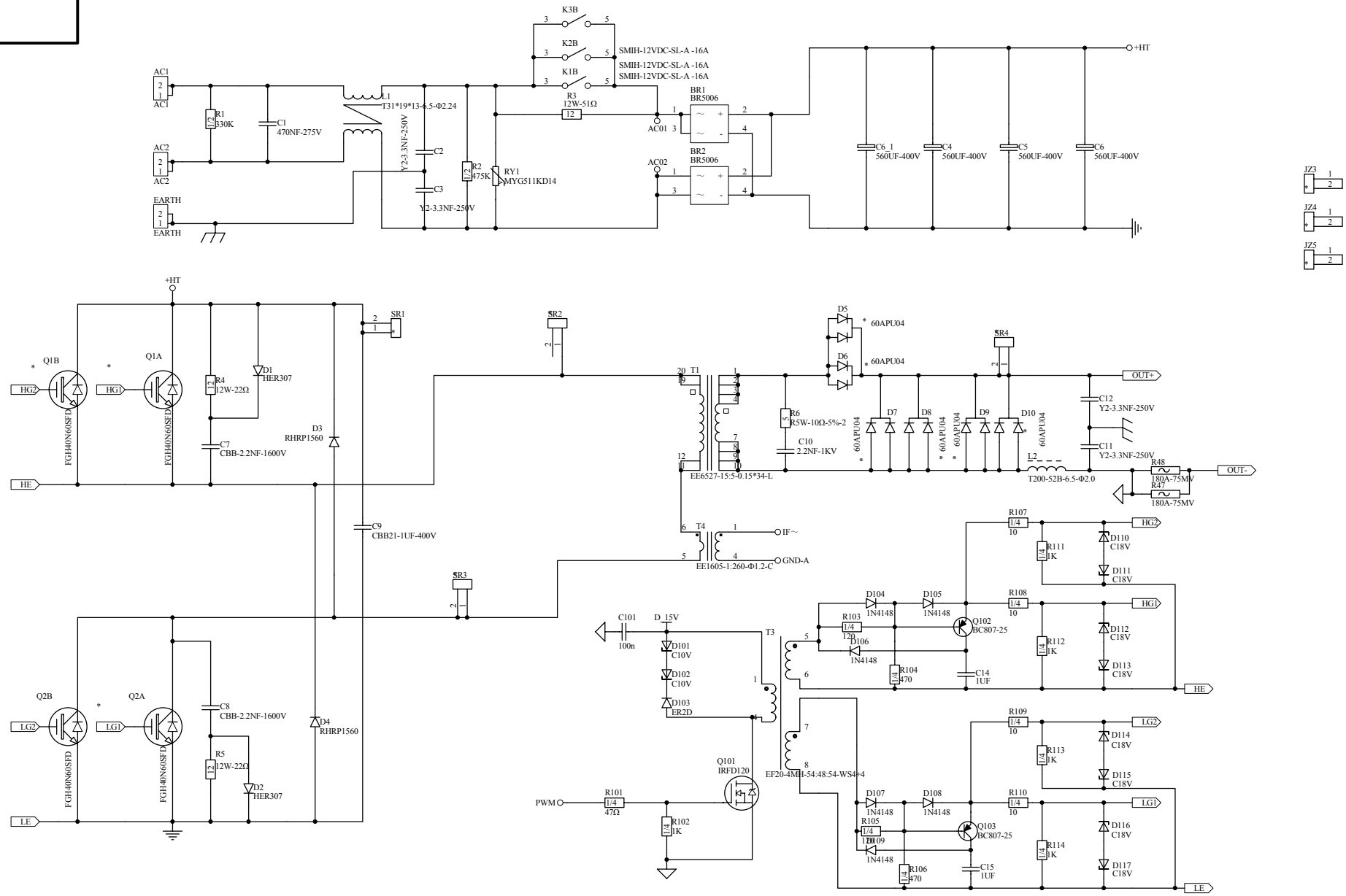

设计	崔正永	20130729	ENDU200PW 主电路原理图	V1.0
绘制				上海广为焊接设备有限公司 Shanghai Greatway Top Power CO.,Ltd
校对				
审核				
标化				
批准			第 1 页 共 5 页	